Exercitiul 10

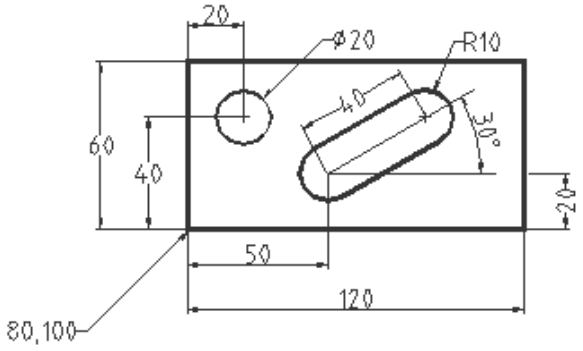

Acest desen sa poate realiza fara utilizarea mouse-ului.

Formatul foii de lucru este A4.

limits: 0,0 → 297,210; zoom → a

ucs: o → 80,100

pline: 0,0 → w (grosime) →1,1 → <endpoint> 120,0 → <endpoint> 120,60 → <endpoint> 0,60 → c (revenire in punctul de plecare)

donut: → diametrul interior 19 → diametrul exterior 20 → centru 20,40

ucs: o → 50,20

ucs: z (axa) → rotatie cu un unghi de 30^0

pline: 0,10 → a (arc) → s (secondpoint) → –10,0 → <endpoint> 0,-10 → ℓ (linie cu grosimea implicita 1) → @40,0 → a (arc) → @ 0,20 → ℓ → @0,-40

Inainte de a trece in sistemul variabilelor de cotare (dim), se traseaza 2 linii suplimentare in vederea inscrierii cotei unghiulare.

line: 0,0 → @60<30

ucs: z → rotatie cu unghi de -30^0

line: 0,0 → @60,0

Apoi se inscriu dimensiunile liniilor orizontale si verticale, diametrul cercului, raza de curbura a poliliniei interioare si marimea unghiului.